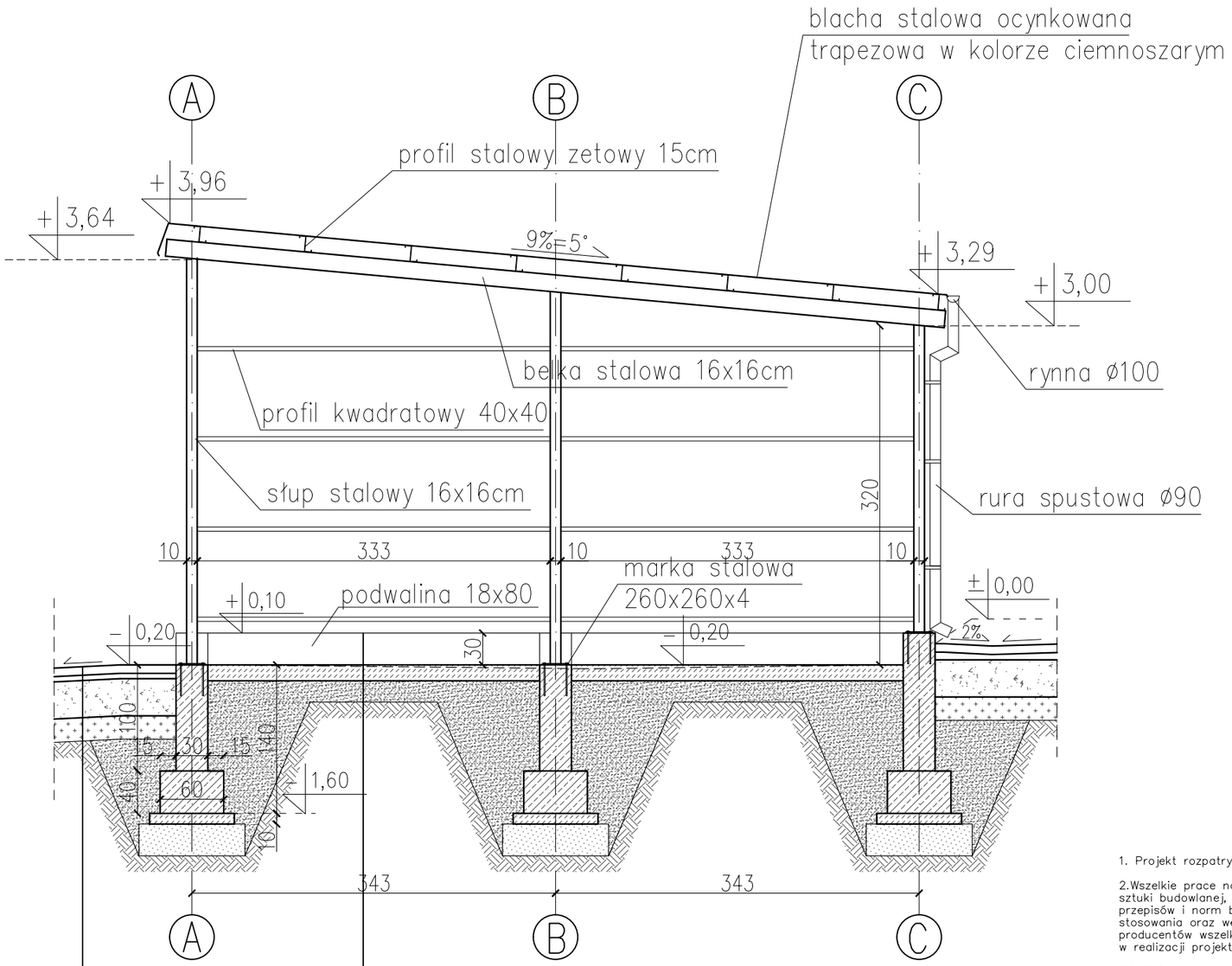

8 CM	BETONOWA KOSTKA BRUKOWA TYP H
4 CM	PODSYPKA CEMENTOWO-PIASKOWA
35 CM	PODBUDOWA WŁAŚCIWA Z KRUSZYWA ŁAMANEGO ZAGĘSZCZONEGO DO Is≥0,98
20 CM	WARSTWA GRUNTU STABILIZOWANEGO CEMENTEM
	GRUNT RODZIMY ZAGĘSZCZONY DO ID≥0,67

1 cm	WARSTWA OCHRONNA POLIURETANOWA Z PIASKIEM KWARCOWYM
11-15 cm	PŁYTA BETONOWA C30/37 kl. ekspozycji XA1
	2x FOLIA PRZECIWWILGOCIOWA NA ZAKŁAD PE 0,2mm
20 cm	PODBUDOWA WŁAŚCIWA Z KRUSZYWA NATURALNEGO ZAGĘSZCZONEGO DO Is≥0,98
	GRUNT RODZIMY ZAGĘSZCZONY DO ID≥0,67

1. Projekt rozpatrywać łącznie z opisem technicznym.

2.Wszelkie prace należy prowadzić zgodnie z zasadami sztuki budowlanej, szczegółowymi zaleceniami polskich przepisów i norm branżowych, atestów i dopuszczeń do stosowania oraz według zaleceń i zgodnie z technologiami producentów wszelkich wyrobów i systemów stosowanych w realizacji projektu.

3.Niniejsza dokumentacja stanowi część opracowania wielobranżowego. Dokumentację wielobranżową należy rozpatrywać jako całość.

4.Nie należy prowadzić robót w oparciu o dokumentację jednej branży bez sprawdzenia ich odniesień do pozostałych branż.

"ATM" Krzysztof Miklaszewicz- usługi budowlane
15-399 Białystok, ul.Składowa 12 lok. 107
tel. 85 742 40 08 wew. 20 , atmprojekty@interia.pl

NR RYS. A-8
DATA: 30.11.2021

NAZWA I ADRES OBIEKTU BUDOWLANEGO:

PUNKT SELEKTYWNEJ ZBIÓRKI ODPADÓW KOMUNALNYCH NA DZIAŁCE NR GEOD. 42/15 W RYNIE, GM.RYN

STADIUM PROJEKTU:	NAZWA RYSUNKU:	SKALA:
PAB	**MAGAZYNY- PRZEKRÓJ A-A**	1:50

SPECJALNOŚĆ:	PROJEKTANCI:	PODPIS:
ARCHITEKTURA:	mgr inż. arch. JAN KRZYSZTOF HAHN nr upr. Bł/11/87	
SPECJALNOŚĆ:	SPRAWDZAJĄCY:	PODPIS:
ARCHITEKTURA:	mgr inż. arch. KRYSTIAN MARIUSZ HAMANOWICZ nr upr. Bł-POOK/06/2003	

OPRACOWANIE CHRONIONE PRAWEM AUTORSKIM